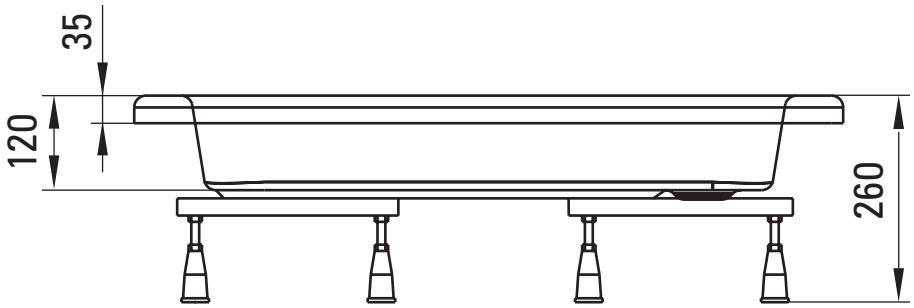
35
120
260

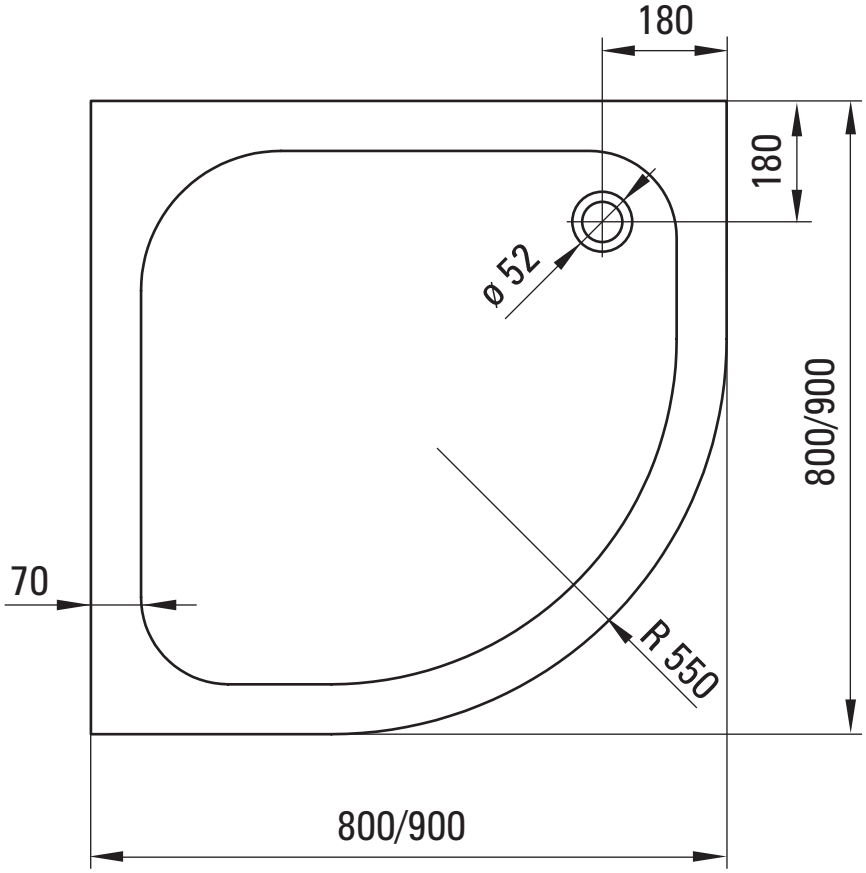
180
180
ø 52
800/900
70
R 550
800/900